OCELOVÁ KONSTRUKCE VÝTAHOVÉ ŠACHTY

PŮDORYS - PŘEKLAD NAD VSTUPEM DO OBJEKTU

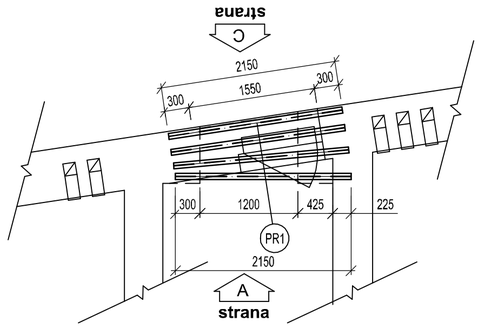

PŮDORYS - OCELOVÁ RÁMOVÁ KONSTRUKCE

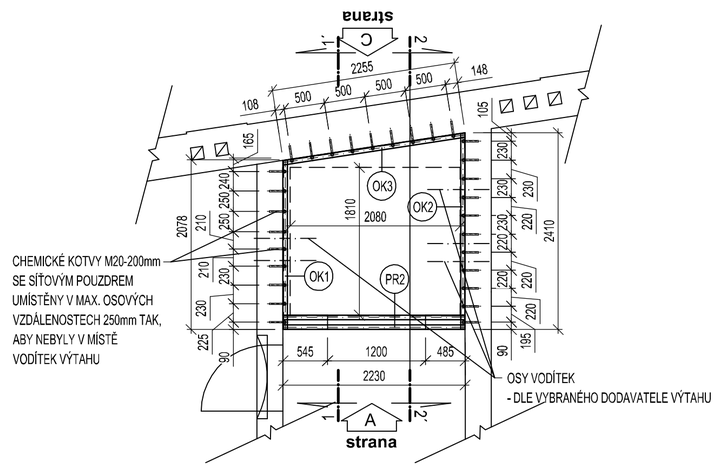

PŮDORYS - OCELOVÁ KONSTRUKCE PRO KOTVENÍ VODÍTEK A DOPLNĚNÍ STROPNÍ KONSTRUKCE PŘED VÝTAHEM

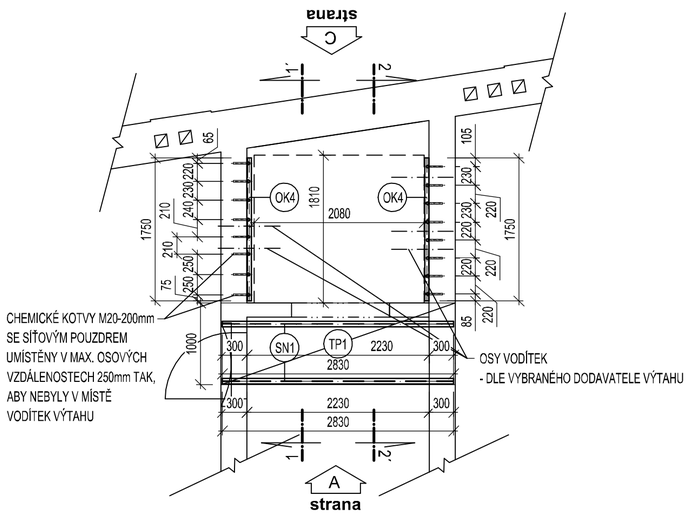

ŘEZ 1-1´

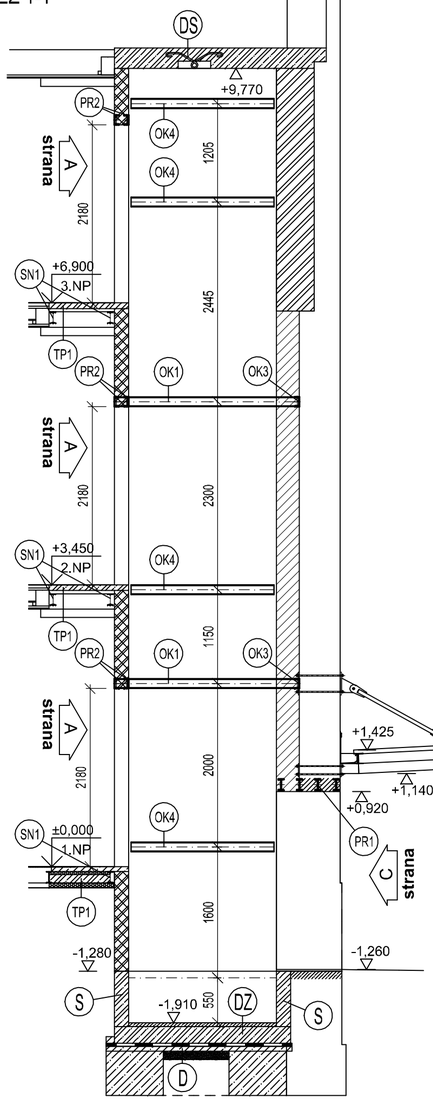

ŘEZ 2-2´

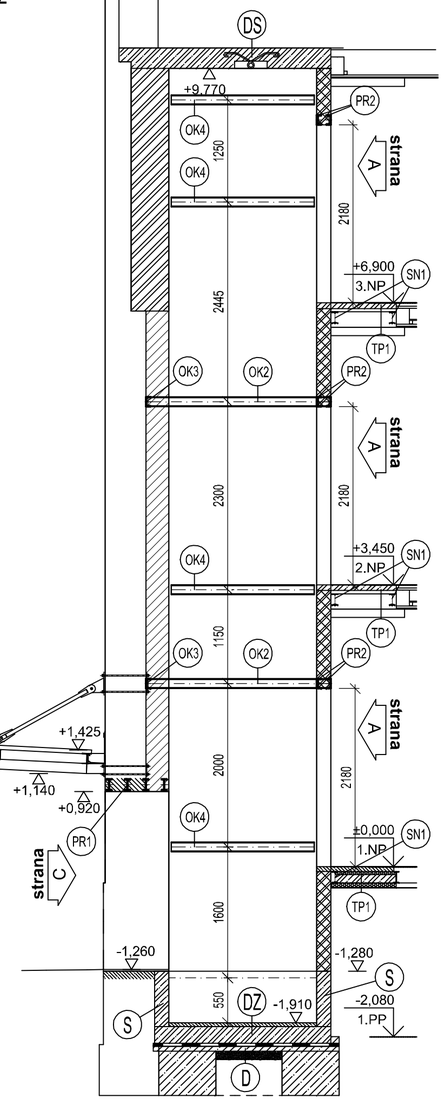

MARKÝZA VČ. KOTEVNÍCH PRVKŮ
VIZ. VÝKRES D.1.2b-03-OCELOVÁ
KONSTRUKCE MARKÝZY

VÝPIS PRVKŮ

- (PR1) - OCELOVÝ PŘEKLAD Z PROFILU 4xIPN160-2150mm, S ULOŽENÍM NA NOSNÉ ZDI MIN. 300mm, 1KS
- (PR2) - OCELOVÝ PŘEKLAD Z PROFILU 2xUPN120-2230mm, SOUČÁST OCELOVÉHO RÁMU ŠACHTY, 3KS
- (OK1) - OCELOVÝ TRÁM Z PROFILU 1xUPN120-2080mm, SOUČÁST OCELOVÉHO RÁMU ŠACHTY, 2KS
- (OK2) - OCELOVÝ TRÁM Z PROFILU 1xUPN120-2410mm, SOUČÁST OCELOVÉHO RÁMU ŠACHTY, 2KS
- (OK3) - OCELOVÝ TRÁM Z PROFILU 1xUPN120-2255mm, SOUČÁST OCELOVÉHO RÁMU ŠACHTY, 2KS
- (OK4) - OCELOVÝ TRÁM Z PROFILU 1xUPN120-1750mm, PRO KOTVENÍ VODÍTEK, 8KS
- (SN1) - STROPNÍ NOSNÍK Z PROFILU 1xIPN160-2830mm, S ULOŽENÍM NA NOSNÉ ZDI MIN. 300mm, 6KS
- (TP1) - STROPNÍ DESKA Z TRAPÉZOVÉHO PLECHU TR40/160/0,75 A KARI SÍŤ Ø6/150/Ø6-150, V PLOŠE 3,1m², 3KS

- (D) PODKLADNÍ DESKA, SOUČÁSTÍ VÝKRESU D.1.2b-01-ZÁKLADY A TVAR VÝTAHOVÉ ŠACHTY
- (DS) STROPNÍ DESKA VÝTAHOVÉ ŠACHTY, SOUČÁSTÍ VÝKRESU D.1.2b-01-ZÁKLADY A TVAR VÝTAHOVÉ ŠACHTY
- (DZ) ZÁKLADOVÁ DESKA VÝTAHOVÉ ŠACHTY, SOUČÁSTÍ VÝKRESU D.1.2b-01-ZÁKLADY A TVAR VÝTAHOVÉ ŠACHTY
- (S) STĚNY VÝTAHOVÉ ŠACHTY, SOUČÁSTÍ VÝKRESU D.1.2b-01-ZÁKLADY A TVAR VÝTAHOVÉ ŠACHTY

LEGENDA OCELI

-OCEL OCELOVÝCH KONSTRUKCÍ:	-S 235 J0
-VEŠKERÉ ROZMĚRY SVARŮ:	-KOUTOVÉ - Amin= 4, 5mm, jinak 80% tl. slabšího svař. materiálu, TUPÉ - X, V
-VÝROBKOVÁ NORMA:	-EN 1090-2 - TŘÍDA PROVEDENÍ EXC2
-SPECIFIKACE ZÁKLADNÍHO MATERIÁLU, VČETNĚ POŽADAVKU NA ATEST:	-S 235 J0 - EN 10025-2,ATEST 2.2 EN 10204
-SPECIFIKACE PŘÍDAVNÉHO MATERIÁLU PRO SVAŘOVÁNÍ, VČETNĚ POŽADAVKŮ NA ATEST:	-G3 Si1 - EN ISO 14341-A, ATEST 2.2 EN 10204 E 42 4B - EN ISO 2560-A, ATEST 2.2 EN 10204
-POŽADAVKY NA KVALITU A PŘEJÍMKU SVARU, MUSÍ BÝT UVEDENA NORMA A STUPEŇ JAKOSTI:	-ČSN EN ISO 5817 C, KRITERIA PŘÍSTUPNOSTI DLE § 7.6 EN 1090-2 PRO EXC2
-POŽADAVKY NA ZKOUŠENÍ SVARŮ:	-DLE TABULKY 24 EN 1090-2 PRO STUPEŇ VYUŽITÍ SVARU U< 0,5
-TOLERANCE:	-EN 1090-2 §11.3.3
-PROTIKOROZNÍ OCHRANA:	-NÁTĚROVÝ SYSTÉM A RAL DLE PŘÁNÍ INVESTORA
-SPOJOVACÍ MATERIÁL ŠROUBOVÝCH SPOJŮ:	-TŘ. PEVNOSTI 8.8

POZNÁMKA

- PROJEKTOVÁ DOKUMENTACE JE ZPRACOVÁNA PRO VYDÁNÍ STAVEBNÍHO POVOLENÍ A NESMÍ BÝT POUŽITA K JINÝM ÚČELŮM, TEDY NENAHRAZUJE DODAVATELSKOU, DÍLENSKOU A MONTÁŽNÍ DOKUMENTACI.
- TATO DOKUMENTACE JE CHRÁNĚNA AUTORSKÝM ZÁKONEM Č.121/2000 SB. A JE VLASTNICTVÍM AUTORA. NESMÍ BÝT BEZ SOUHLASU AUTORA POUŽÍVÁNA, KOPÍROVÁNA ČI POSKYTNUTA TŘETÍ OSOBĚ

NAVRŽENÉ BETONY:

BETON MUSÍ SPLŇOVAT POŽADAVKY ČSN EN 206-1; Z3

BETON ZÁKLADOVÝCH KONSTRUKCÍ:	C25/30-XA1,XF2-Cl 0,4-Dmax 22-S3
BETON SUTERÉNNÍCH STĚN:	C25/30-XA1,XF2-Cl 0,4-Dmax 22-S3
BETON ZÁKLADOVÉ DESKY VÝTAHOVÉ ŠACHTY:	C25/30-XA1,XF2-Cl 0,4-Dmax 22-S3
BETON STROPNÍ DESKY VÝTAHOVÉ DESKY:	C25/30-XC1-Cl 0,4-Dmax 22-S3
BETON STROP. DESEK V MÍSTĚ NAPOJENÍ NA ŠACHTU:	C25/30-XC1-Cl 0,4-Dmax 22-S3
KATEGORIE NÁVRHOVÉ ŽIVOTNOSTI:	4 (50 let)

BETONÁŘSKÁ OCEL:

BETONÁŘSKÁ VÝZTUŽ:	B500B
TŘÍDA KONSTRUKCE Z HLEDISKA TRVANLIVOSTI:	S4

KRYTÍ:

SUTERÉNNÍ STĚNY A ZÁKLADOVÁ DESKA ŠACHTY

MINIMÁLNÍ	Cmin= 40mm
NOMINÁLNÍ	Cnom= 50mm

STROPNÍ DESKA ŠACHTY A STROPNÍ DESKY PŘED ŠACHTOU

MINIMÁLNÍ	Cmin= 25mm
NOMINÁLNÍ	Cnom= 35mm

OCEL OCELOVÝCH KONSTRUKCÍ:

OCEL VNITŘNÍCH PRVKŮ A VÝTAHU	S235 J0
PROTIKOROZNÍ OCHRANA VNITŘ. PRVKŮ A VÝTAHU	NÁTĚROVÝM SYSTÉMEM DLE PŘÁNÍ INVESTORA
OCEL MARKÝZY	S355 J2
PROTIKOROZNÍ OCHRANA MARKÝZY	ŽÁROVÝ ZINEK TL. 120µm
TŘÍDA AGRESIVITY	C3
PROVEDENÍ OC KONSTRUKCE	DLE ČSN EN 1090-2
VÝROBNÍ KATEGORIE	EXC2

±0,000 = 278,06 m.n.m.

KONTROLOVAL:	VYPRACOVAL:	HIP:	
ING. DAVID MAREČEK	RADIM OLIVA	ING. DAVID MAREČEK	**Ing. David Mareček** PROJEKČNÍ A STATICKÁ KANCELÁŘ mob.: +420 605 827 179
INVESTOR: Město Mimoň, Mírová 120, Mimoň III		PROFESE:	
MÍSTO STAVBY: ul. Mírová, č.p. 120, Mimoň III		D.1.2-STAVEB.-KONSTR. ŘEŠENÍ	

NÁZEV AKCE: BEZBARIÉROVÉ ÚPRAVY MĚÚ MIMOŇ	FORMÁT	6xA4
	DATUM	04/2017
	ÚČEL	DSP
	Č. ZAKÁZKY	2017-019
NÁZEV PŘÍLOHY: OCELOVÁ KONSTRUKCE VÝTAHOVÉ ŠACHTY	MĚŘÍTKO: M 1:50	Č. PŘÍLOHY: D.1.2b-02